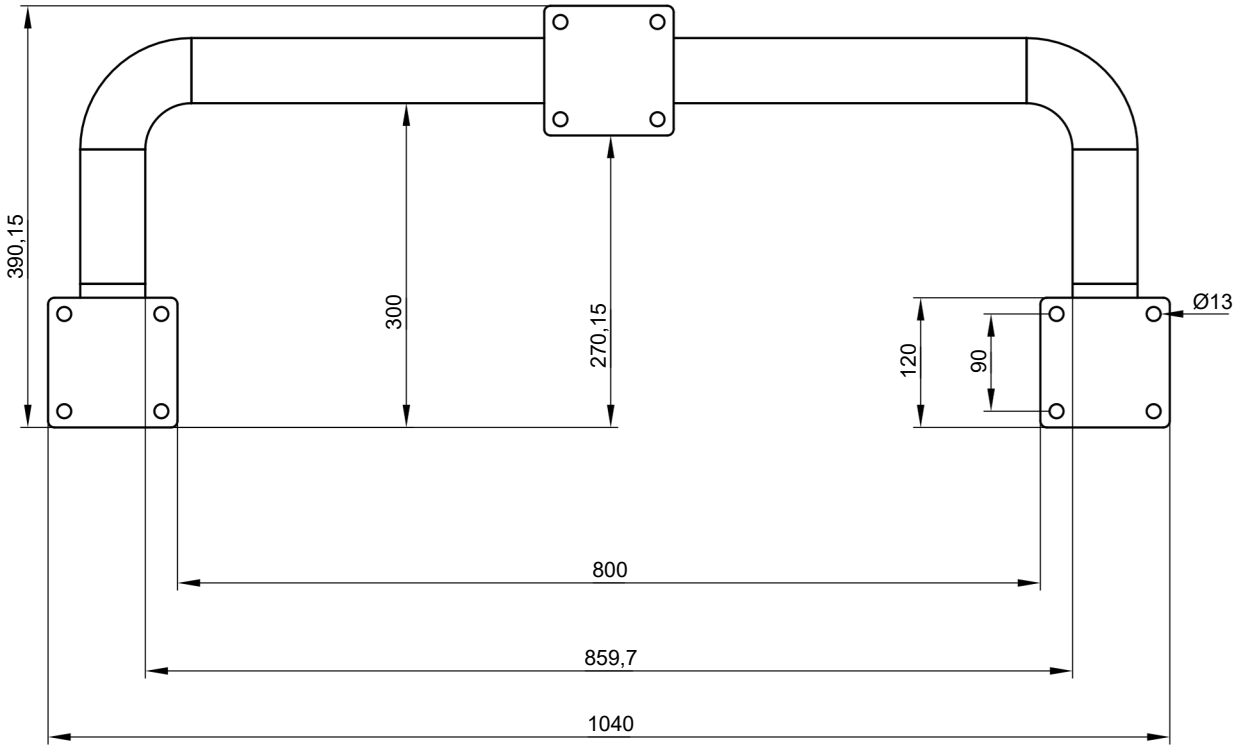

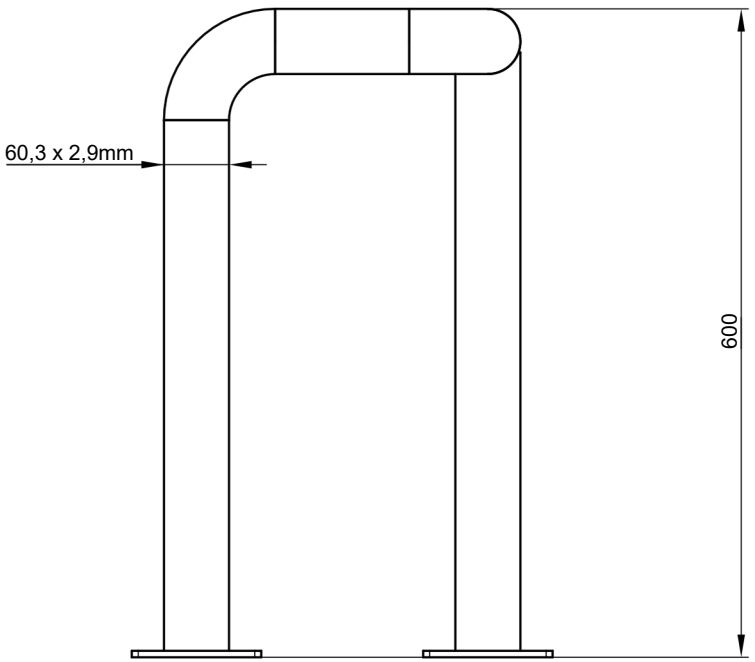

topserw

Sprzedaż i serwis
ul. Marecka 66a
05-220 Zielonka
+48 22 771 04 56
info@topserw.pl
www.topserw.pl